Johnson®
OUTBOARDS

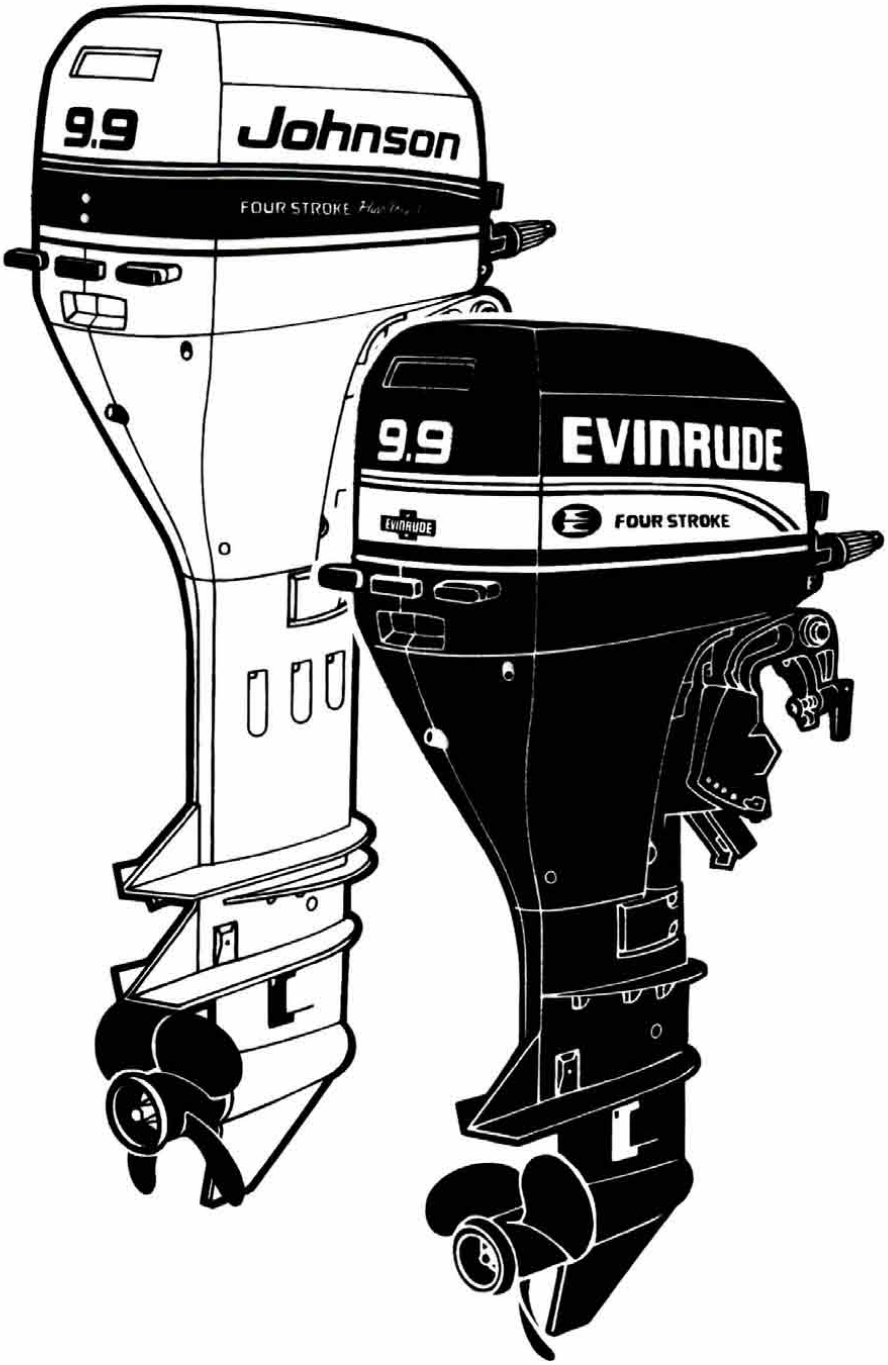

Service Manual

9.9, 15

FOUR STROKE

EVINRUDE®
OUTBOARDS

Download this Manual

Outboard Models Covered in This Service Manual

9.9 Models

E10FREO	E10KBXEO	J10FREO	J10KBXEO
E10FKXEO	E10FRELEO	J10FKXEO	J10FRELEO
E10DBLEO		J10DBLEO	

15 Models

E15FREO	E15FBLEO	J15FREO	J15FBLEO
E15DBLEO	E15KEO	J15DBLEO	J15KEO
E15FRLEO	E15KBEO	J15FRLEO	J15KBEO
E15FBEO	E15DLEO	J15FBEO	J15DLEO

Download this Manual

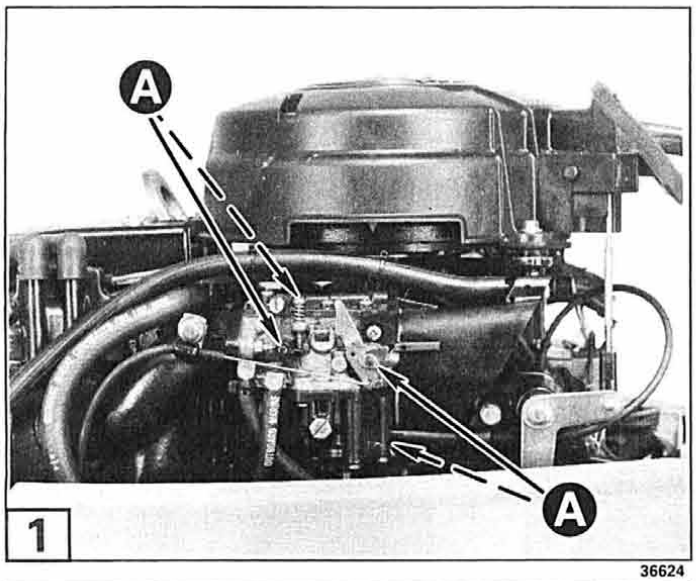

36624

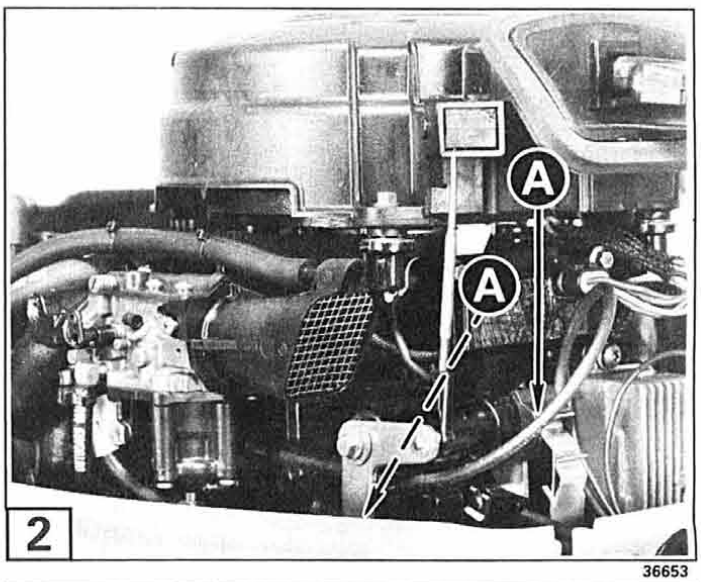

36653

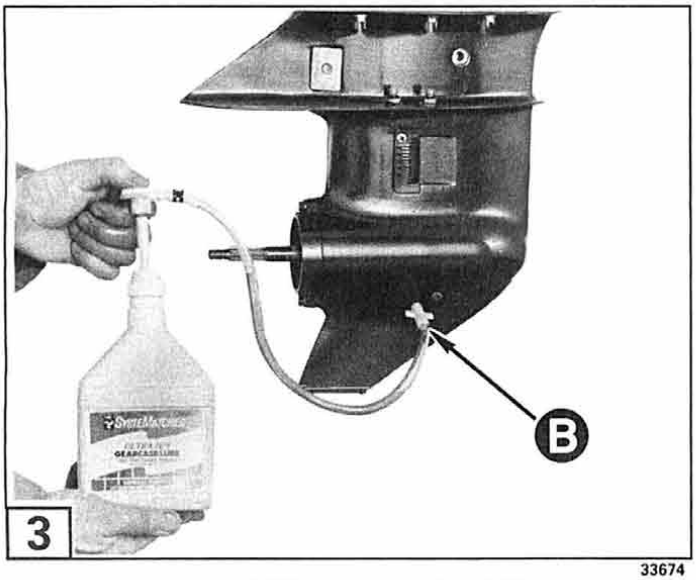

33674

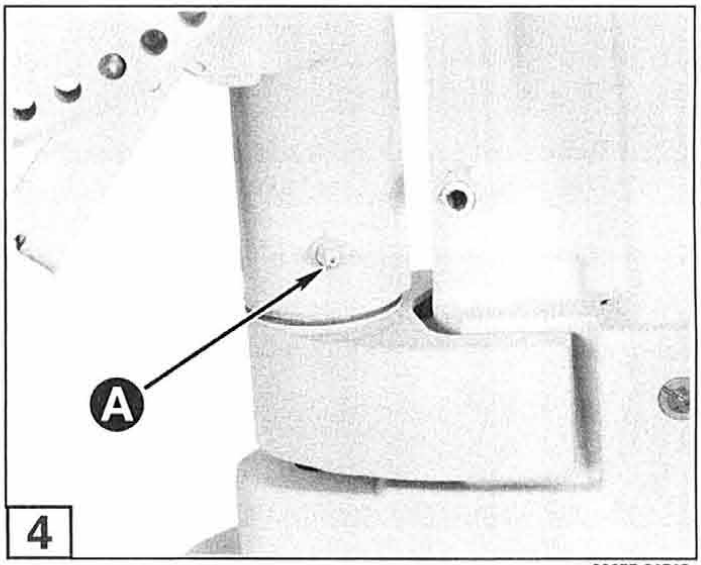

39677-31712

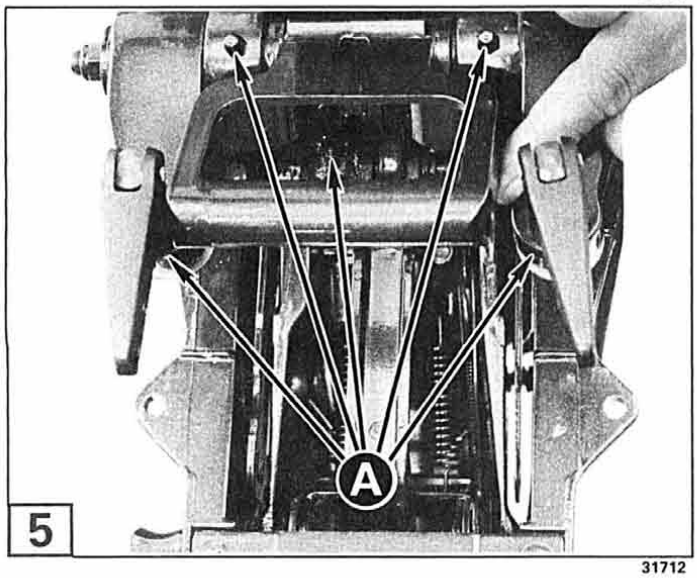

31712

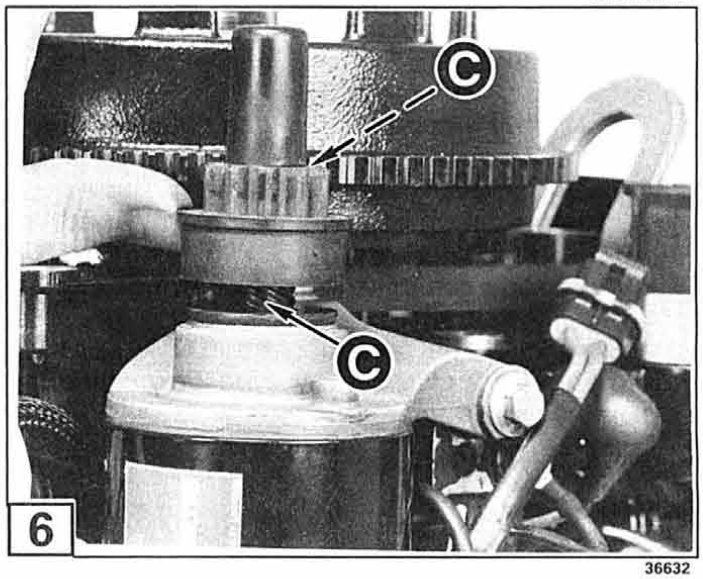

36632

Download this Manual